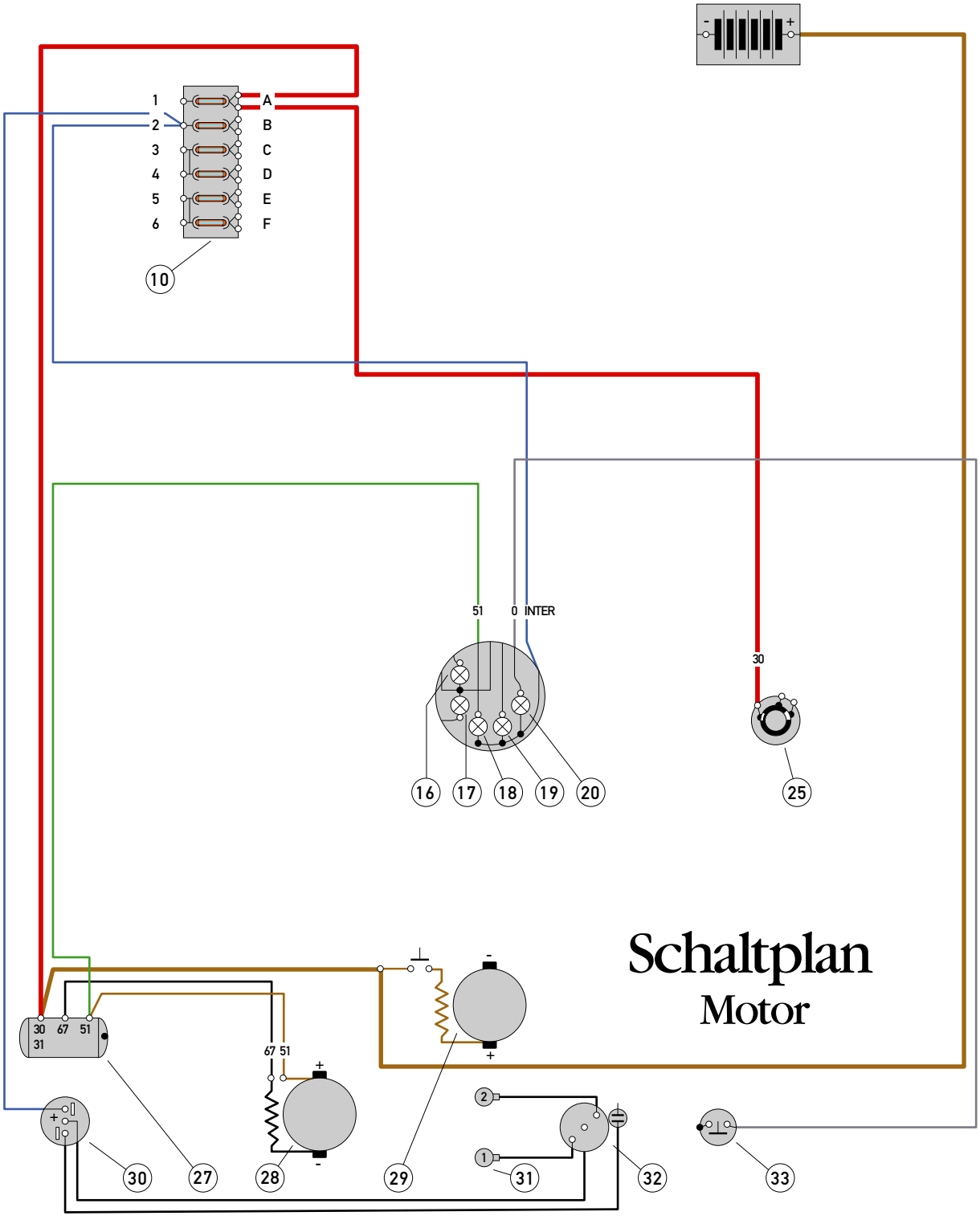

1. Vordere Stand- und Blinkleuchten
2. Scheinwerfer Fern- und Abblendlicht
3. Signalhorn
4. Batterie
5. Seitliche Blinkleuchten
6. Druckschalter Bremslicht
7. Kontaktgeber Anzeigeleuchte der Kraftstoffreserve
8. Blinkgeber
9. Scheibenwischermotor
10. Schmelzsicherungen
11. Türdruckschalter Innenbeleuchtung
12. Umschalter Blinkleuchten
13. Druckknopf Signalhorn
14. Umschalter Scheinwerfer und Lichthupe
15. Anzeigeleuchte Blinkleuchten
16. Lampe Instrumentenbeleuchtung
17. Anzeigeleuchte Stand- und Schlusslicht
18. Ladeanzeigeleuchte Lichtmaschine
19. Anzeigeleuchte Benzintank
20. Anzeigeleuchte Öldruck
21. Kontrollampe Scheinwerfer
22. Schalter Instrumentenbeleuchtung
23. Lampe Innenbeleuchtung
24. Haupschalter Aussenbeleuchtung
25. Zündanlassschalter
26. Scheibenwischerschalter
27. Reglergruppe Lichtmaschine
28. Lichtmaschine
29. Anlasser
30. Zündspule
31. Zündkerzen
32. Zündverteiler
33. Kontaktgeber Öldruck
34. Schluss-, Brems- und Blinkleuchten
35. Kennzeichenleuchte

© 2002 - Sam Krieg für Fiat 500 Club Schweiz - www.fiat500club.ch
Die Originaldatei kann beim Club angefordert werden | Made with Macintosh